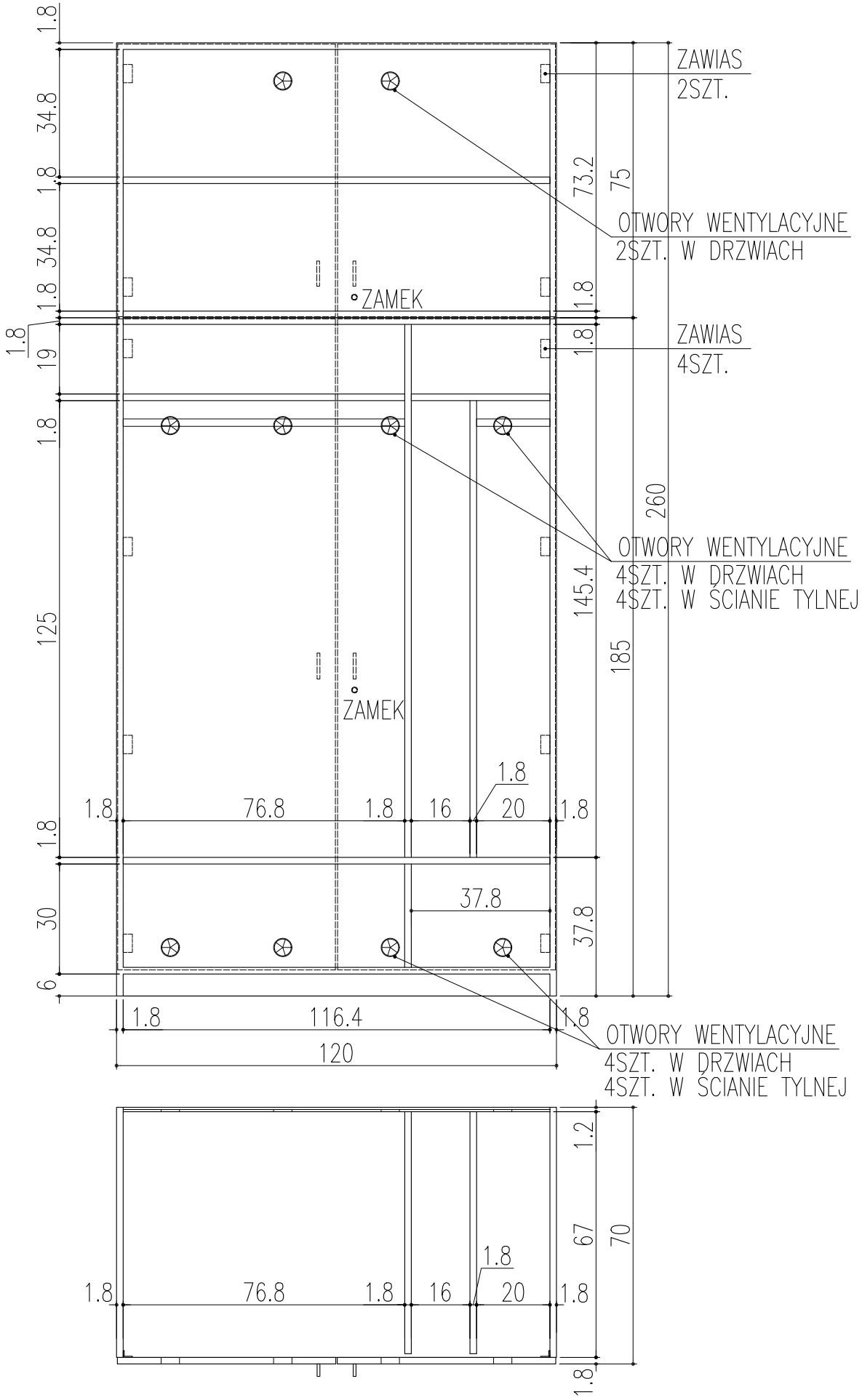

SKALA 1:15

PROJEKT SZAFY

SZAFA ODZIEŻOWA TYP "A"

1