Budynek KPP w Chodzieży
Rzut parteru - projektowane zmiany (rys. zamienny)

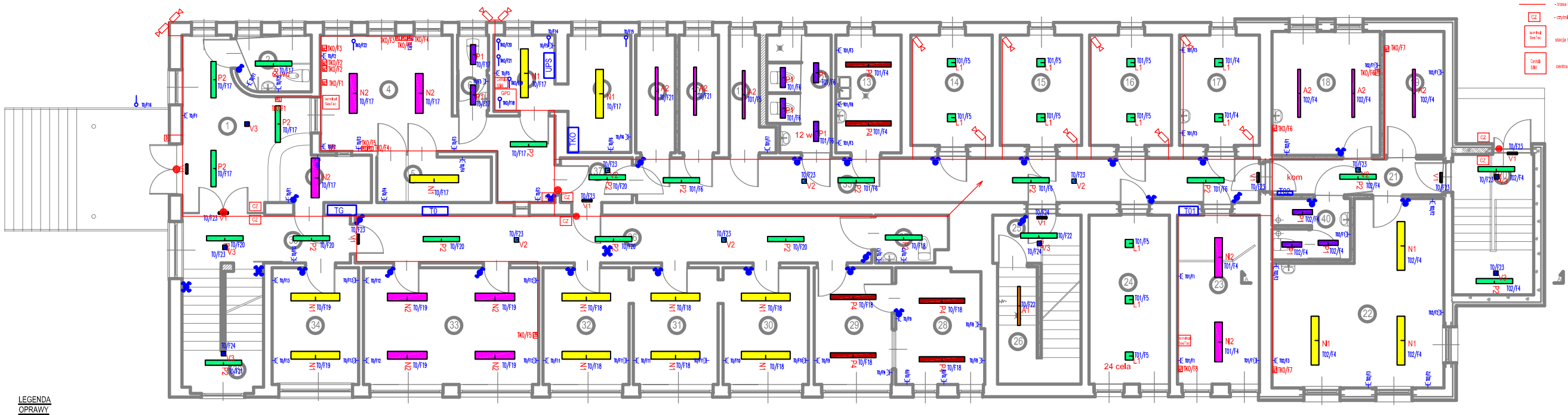

LEGENDA TELETECHNICZNA

- Główny Punkt Dystrybucyjny (szafa 42U 600x600)
- punkt PEL 3x RJ45 kat.6 + 4x AC 230V
- kamera wysokiej rozdzielczości
- domofon
- elektrozaczep
- trasa kablowa
- czytnik kontroli dostępu
- stacja terminalowa SeeTec
- centrala SSNW

Zestawienie pomieszczeń

L.P.	POMIESZCZENIE	POSADZKA	POW. w m²
1	hall	pł. gres	16,59
2	wc dla niepełnosprawnych	pł. gres	4,81
3	recepcja	pł. gres	5,06
4	dyżurka	pł. gres	24,45
5	pom. na szyfrator	pł. gres	5,81
6	wc	pł. gres	2,40
7	centrala telefoniczna	wykładzina	5,57
8	centrala telefoniczna	wykładzina	8,21
9	magazyn bielizny czystej	pł. gres	5,17
10	magazyn bielizny brudnej	pł. gres	5,17
11	pom. na bojlot i miksacz	pł. gres	4,40
12	łazienka dla zatrzymanych	pł. gres	8,00
13	przywalnia + wydawalnia posiłków	pł. gres	8,55
14	cela 2 osobowa	pł. gres	9,95
15	cela 2 osobowa	pł. gres	9,95
16	cela 2 osobowa	pł. gres	10,02
17	pokój lekarski	pł. gres	9,76
18	pom. techników	wykładz. PCV	14,91
19	magazyn	pł. gres	8,26
20	klatka schodowa	pł. gres	12,64
21	korytarz	pł. gres	6,88
22	pom. techników	wykładz. PCV	30,24
23	prośba	wykładz. PCV	15,37
24	cela 4 osobowa	pł. gres	15,09
25	klatka schodowa	pł. gres	15,91
26	magazyn odzieży zakładowej	pł. gres	10,67
27	wc	pł. gres	3,68
28	niebieski pokój	panele	11,16
29	niebieski pokój	panele	10,11
30	biuro	wykładz. PCV	11,09
31	biuro	wykładz. PCV	11,01
32	biuro	wykładz. PCV	11,16
33	sala odpraw	wykładz. PCV	22,76
34	pokój przyjęć interes.	wykładz. PCV	11,20
35	korytarz	pł. gres	30,94
36	korytarz	pł. gres	27,38
37	korytarz	pł. gres	3,58
38	korytarz	pł. gres	9,35
39	klatka schodowa	pł. gres	11,13
40	łazienka	pł. gres	5,19
		RAZEM:	453,37

LEGENDA ELEKTRYKA

- łącznik świecznikowy
- łącznik pojedynczy
- łącznik schodowy
- łącznik krzyżowy
- Gniazdo 230V
- Wypust kablowy
- TP Rozdzielnia elektryczna
- Gniazdo 400V

LEGENDA OPRAWY OŚWIETLENIOWE

15		AQUAF2 1x28W T16 HF L000	12	A3	AQUAF2 1x35W T16 HF L000	42	N2	PUNCH II 2X28W T16 HF DSB	27	P1	PRISMA 2X14W OP
16	A2	AQUAF2 1x49W T16 HF L000	66	N1	PUNCH II 2X35W T16 HF DSB	11	L1	LEOPARD 1X38W TC-DDEL HF OP SQ WHI L840	59	P2	PRISMA 2X28W OP
16	V1	VOYAGER ALU LED	12	V2	VOYAGER C LED ROUTE MCE E3M SIL	15	V3	VOYAGER C LED AREA MCE E3M SIL	8	P3	PRISMA 1X35W OP
									7	P4	PRISMA 2X49W OP

Nr rysunku: 1	Nr rysunku: EC2	Data: 1/1/2020	
Nazwa:			
Projektowanie:			
Zespół projektowy:			
Sprawdzenie:			
Nazwa:			