P01.03, P02.03, P02.03A, P02.03D Podciąg 65x24cm
wyk. 4 szt.

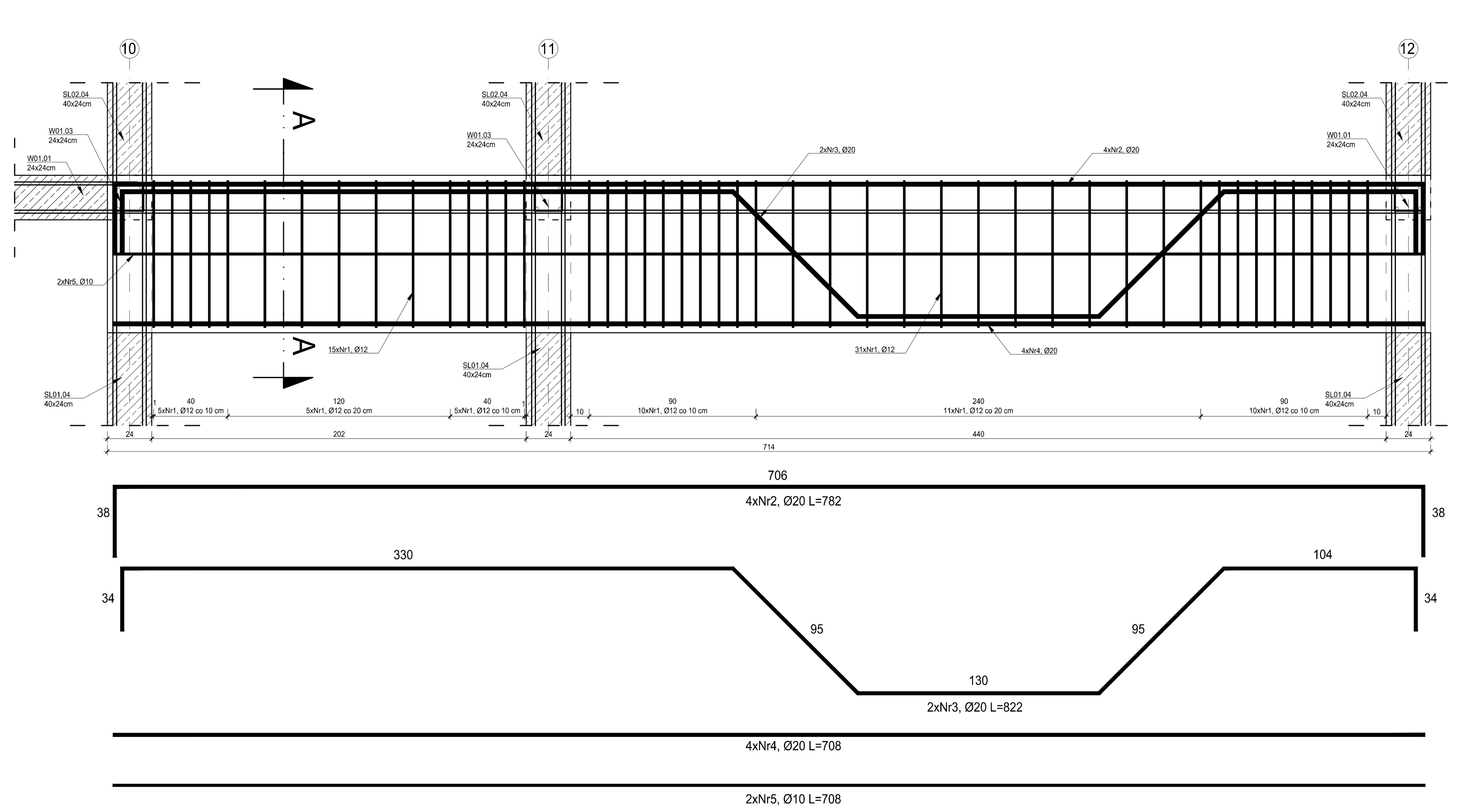

PRZEKRÓJ A-A

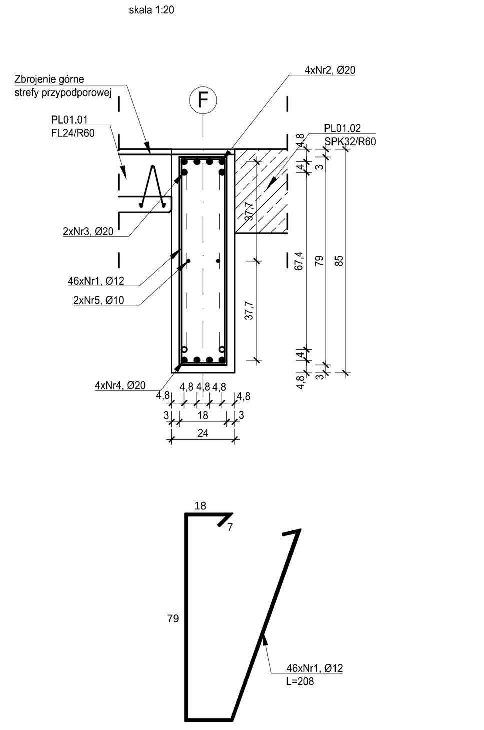

Nr pręta	Średnica	Długość	Liczba w elem.	Długość ogólna [m]		
				A-IIIN	A-IIIN	A-IIIN
	[mm]	[cm]	[szt.]	Ø10	Ø12	Ø20
1	Ø12	208	46		95,68	
2	Ø20	782	4			31,28
3	Ø20	822	2			16,44
4	Ø20	708	4			28,32
5	Ø10	708	2	14,16		
Długość ogólna średnic [m]				14,16	95,68	76,04
Masa 1 mb pręta [kg]				0,617	0,888	2,470
Masa prętów wg. średnic [kg]				8,74	84,96	187,82
Masa ogólna [kg]				281,52		
Wykonać [szt]			4	1126,08		

ZESTAWIENIE ZBROJENIA P01.03, P02.03, P02.03A, P02.03D

P01.04 Podciąg 65x24cm
wyk. 1 szt.

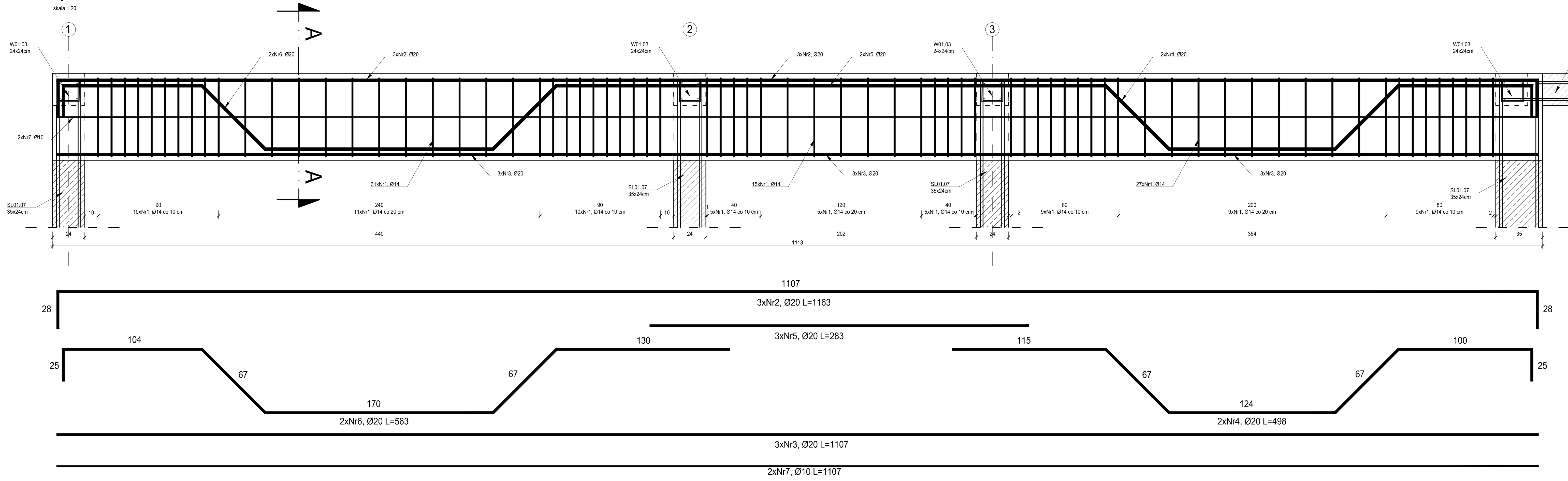

PRZEKRÓJ A-A

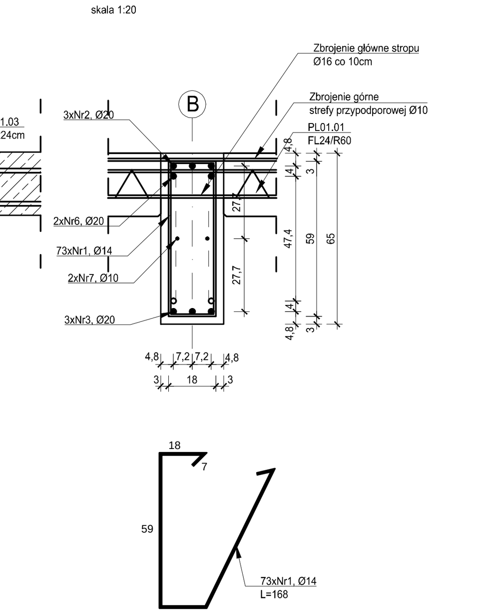

ZESTAWIENIE ZBROJENIA P01.04

Nr pręta	Średnica	Długość	Liczba w elem.	Długość ogólna [m]		
				A-IIIN	A-IIIN	A-IIIN
	[mm]	[cm]	[szt.]	Ø10	Ø14	Ø20
1	Ø14	168	73		122,64	
2	Ø20	1163	3			34,89
3	Ø20	1107	3			33,21
4	Ø20	498	2			9,96
5	Ø20	283	3			8,49
6	Ø20	563	2			11,26
7	Ø10	1107	2	22,14		
Długość ogólna średnic [m]				22,14	122,64	97,81
Masa 1 mb pręta [kg]				0,617	1,210	2,470
Masa prętów wg. średnic [kg]				13,66	148,39	241,59
Masa ogólna [kg]				403,64		
Wykonać [szt]			1	403,64		

P01.09 Podciąg 65x24cm
wyk. 1 szt.

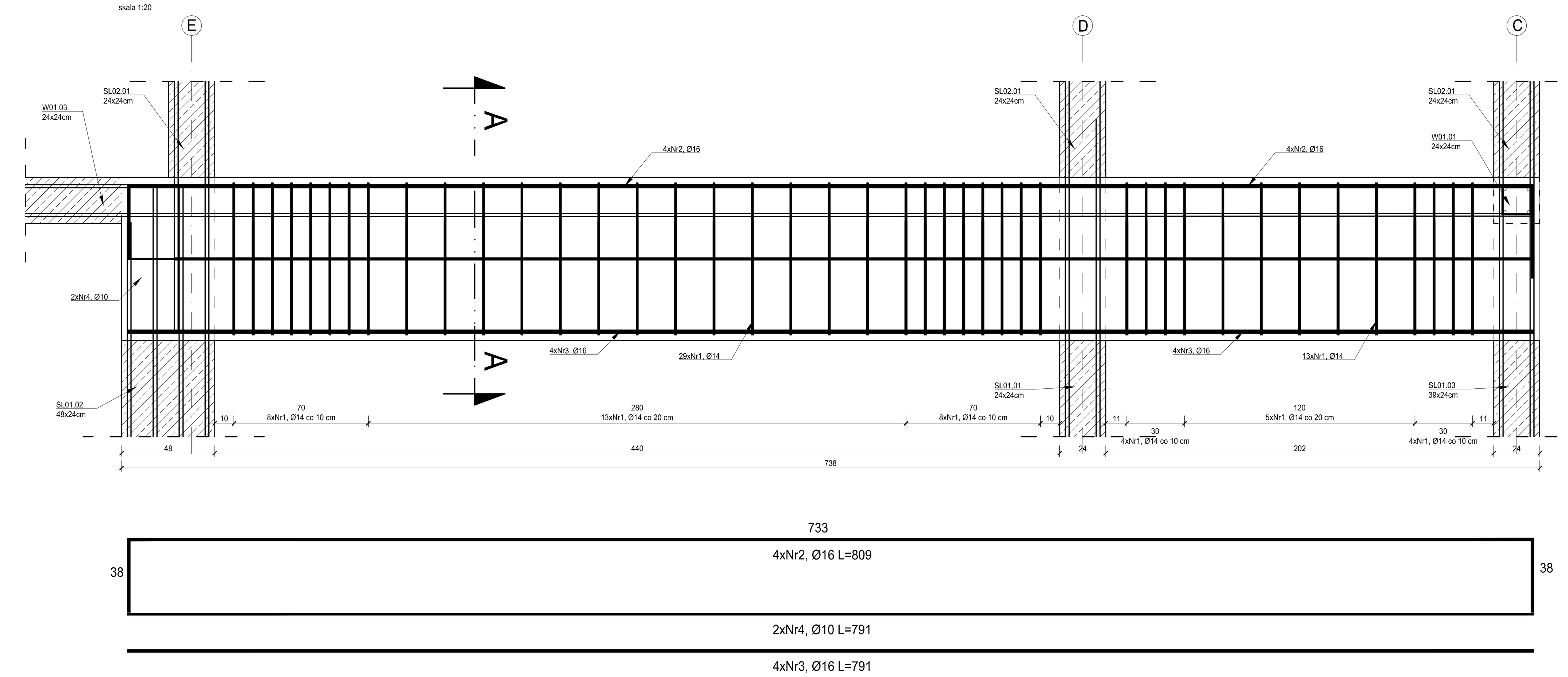

PRZEKRÓJ A-A

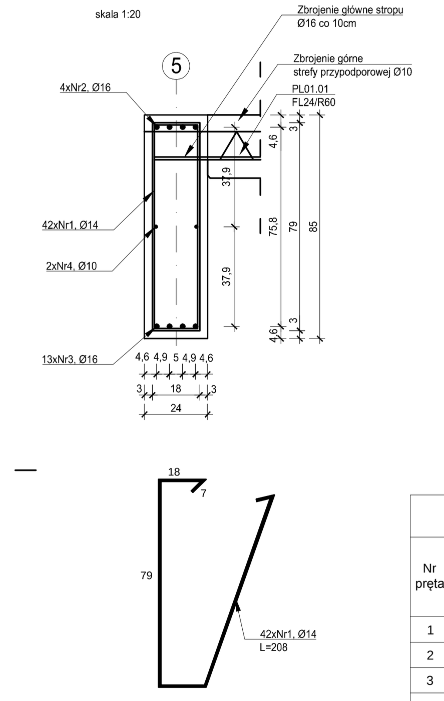

ZESTAWIENIE ZBROJENIA P01.09

Nr pręta	Średnica	Długość	Liczba w elem.	Długość ogólna [m]		
				A-IIIN	A-IIIN	A-IIIN
	[mm]	[cm]	[szt.]	Ø10	Ø14	Ø16
1	Ø14	208	42		87,36	
2	Ø16	809	4			32,36
3	Ø16	791	4			31,64
4	Ø10	791	2	15,82		
Długość ogólna średnic [m]				15,82	87,36	64,00
Masa 1 mb pręta [kg]				0,617	1,210	1,580
Masa prętów wg. średnic [kg]				9,76	105,71	101,12
Masa ogólna [kg]				216,59		
Wykonać [szt]			1	216,59		

P01.01C Podciąg 50x24cm
wyk. 1 szt.

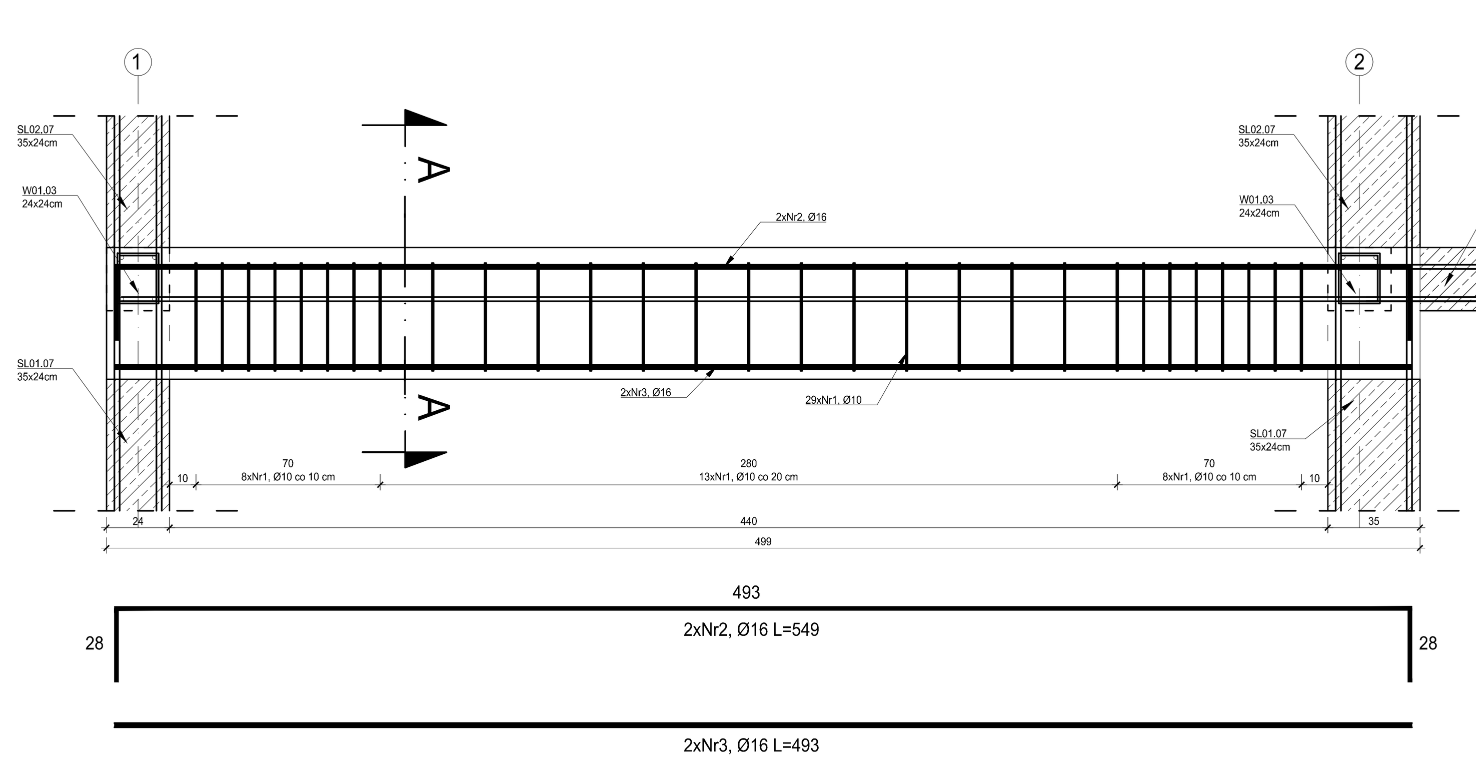

PRZEKRÓJ A-A

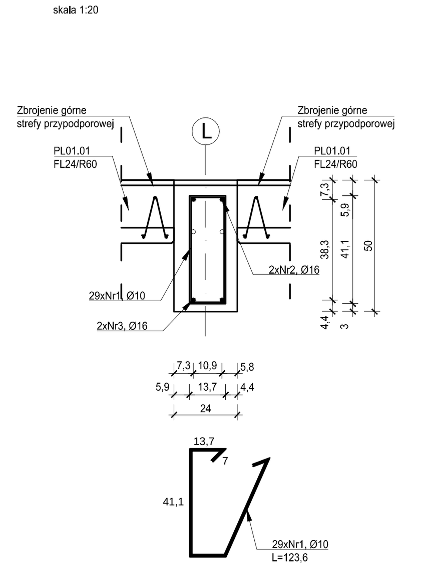

ZESTAWIENIE ZBROJENIA P01.01C

Nr pręta	Średnica	Długość	Liczba w elem.	Długość ogólna [m]	
				A-IIIN	A-IIIN
	[mm]	[cm]	[szt.]	Ø10	Ø16
1	Ø10	124	29	35,96	
2	Ø16	549	2		10,98
3	Ø16	493	2		9,86
Długość ogólna średnic [m]				35,96	20,84
Masa 1 mb pręta [kg]				0,617	1,580
Masa prętów wg. średnic [kg]				22,19	32,92
Masa ogólna [kg]				55,11	
Wykonać [szt]			1	55,11	

UWAGI:

1. Wszystkie roboty budowlane należy wykonywać zgodnie z Polskimi Normami, "Warunkami technicznymi wykonania i odbioru robót budowlanych" Instytutu Techniki Budowlanej oraz zasadami wiedzy i sztuki budowlanej.
2. Brak wskazania na rysunku technicznym elementu, którego zastosowanie wynika ze znanych lub powszechnie przyjętych rozwiązań w zakresie sztuki budowlanej nie zwalnia wykonawcy z konieczności skalkulowania i zastosowania takiego elementu w porozumieniu i za zgodą projektanta oraz Inwestora.
3. Każdy element projektowy należy rozpatrywać i rozpoznawać w dokumentacji w kontekscie wszystkich rysunków, które do tego elementu się odnoszą z uwzględnieniem wszystkich opisów technicznych i zasad sztuki budowlanej.
4. Wszystkie elementy konstrukcyjne należy przyjmować według pozycji opisanych na schematach lokalizacyjnych w dokumentacji branży konstrukcyjnej.
5. Zaistniałe niezgodności pomiędzy projektem architektonicznym i pozostałymi opracowaniami branżowymi oraz stanem istniejącym należy wyjaśnić i uzgodnić z projektantem.
6. stolarki i ślusarki okiennej i drzwiowej, balustrad i innych trwałych elementów wyposażenia należy zamawiać i wykonywać na podstawie zweryfikowanych obmiarów rzeczywistych wykonanych na obiekcie.
7. Wszelkie materiały użyte w projekcie, rozwiązania techniczne i urządzenia muszą odpowiadać normom bezpieczeństwa p.poż. i BHP; posiadać odpowiednie atesty i aprobaty do stosowania w budownictwie i użytkowaniu zgodnym z funkcją obiektu.
8. Uwagi i opisy zamieszczone w części opisowej projektu są integralną częścią niniejszego opracowania.
9. Powierzchnie lokali należy zinwentaryzować po wybudowaniu inwestycji w celu ustalenia rzeczywistych wymiarów.

INWESTOR	Budowa nowej siedziby Komendy Miejskiej Policji w Kaliszu wraz z zagospodarowaniem terenu i infrastrukturą towarzyszącą
INWESTYCJA	ul. Augustyna Kordeckiego 36, 62-800 Kalisz dz. nr 1/1, 1/4, 2/1 obręb 0066 Rypinek
LOKALIZACJA	Komenda Wojewódzka Policji w Poznaniu ul. Jana Kochanowskiego 2a 60-844 Poznań
STADIUM	PROJEKT WYKONAWCZY

JEDNOSTKA PROJEKTOWA PROWADZĄCA

DEMIURG

ul. Lubeckiego 2
PL 60-348 Poznań
tel./fax: +48 61 662 11 40
www.demiurg.com.pl

FUNKCJA	IMIĘ I NAZWISKO	NR UPR. W SPEC.	PODPIS
PIERWSZY PROJEKTANT	mgr inż. Grzegorz Jenek	Upr. Nr WKP/0228/PWOK/07 w specjalności konstrukcyjno-budowlanej	
DRUGI PROJEKTANT	mgr inż. Władysław Jan Lekan	Upr. Nr 33/86/PW w specjalności konstrukcyjno-budowlanej	
OPRACOWAŁ	mgr inż. Grzegorz Jenek		
SPRAWDZIŁ	mgr inż. Jacek Hercog	Upr. Nr WKP/0091/PWOK/15 w specjalności konstrukcyjno-budowlanej	

TREŚĆ RYS.			SKALA
BUDYNEK A - SZCZEGÓŁ PODCIĄGU			1:25
DATA	31 MARZEC 2017	NR KONTRAKTU	001731
BRANŻA K	NR REWIZJI 00	NR RYSUNKU K.A.31	

Rysunek stanowi własność firmy DEMIURG i nie może być kopiowany, rozpowszechniany, modyfikowany i udostępniany osobom trzecim bez wcześniejszej pisemnej zgody właściciela.