Płyta betonowa P1 – 4x

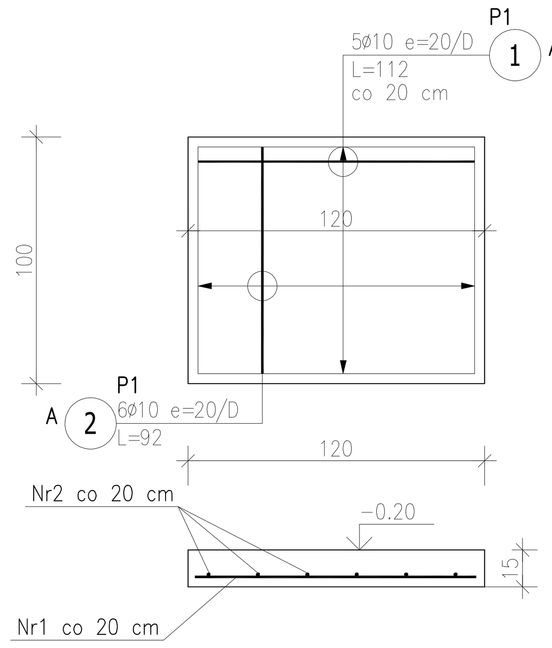

ZESTAWIENIE STALI ZBROJENIOWEJ

POZ.	NR PRĘTA	ø [mm]	DŁUGOŚĆ [m]	ILOŚĆ PRĘTÓW	x POZ.	RAZEM	DŁ. ŁĄCZNA [m] RB 500W ø10	
Poz. P1 – Nakrycie kanału – 4 szt.								
P1	1	10	1.120	5	4	20	22.40	112
	2	10	0.920	6	4	24	22.08	92
DŁUGOŚĆ RAZEM [m]							44.48	
MASA JEDNOSTKOWA [kg/m]							0.617	
MASA [kg]							27.44	
MASA CAŁKOWITA [kg]							**27.44**	

1) Opis kształtu pręta: PN-EN ISO 3766 metoda A (gabarytowo)
2) Opis długości haka: gabarytowy
3) Długość pręta L: suma wymiarów gabarytowych

Płyta betonowa P2 – 19x

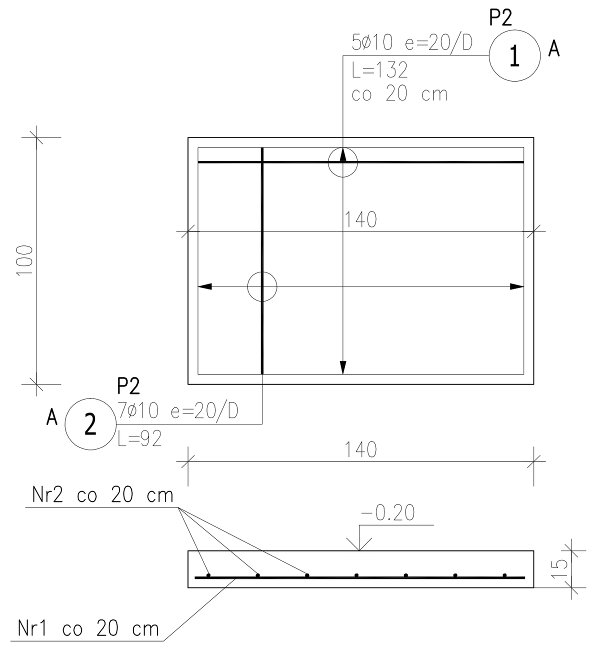

ZESTAWIENIE STALI ZBROJENIOWEJ

POZ.	NR PRĘTA	ø [mm]	DŁUGOŚĆ [m]	ILOŚĆ PRĘTÓW	x POZ.	RAZEM	DŁ. ŁĄCZNA [m] RB 500W ø10	
Poz. P2 – Nakrycie kanału – 19 szt.								
P2	1	10	1.320	5	19	95	125.40	132
	2	10	0.920	7	19	133	122.36	92
DŁUGOŚĆ RAZEM [m]							247.76	
MASA JEDNOSTKOWA [kg/m]							0.617	
MASA [kg]							152.87	
MASA CAŁKOWITA [kg]							**152.87**	

1) Opis kształtu pręta: PN-EN ISO 3766 metoda A (gabarytowo)
2) Opis długości haka: gabarytowy
3) Długość pręta L: suma wymiarów gabarytowych

Płyta betonowa P3 – 1x

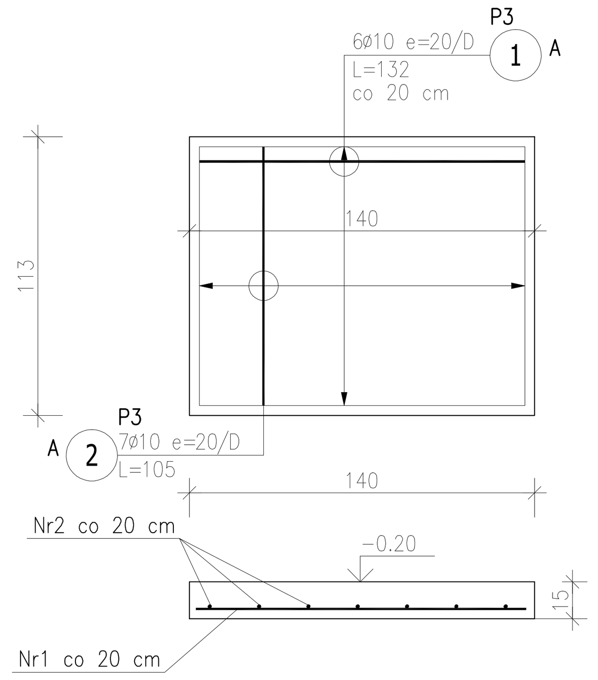

ZESTAWIENIE STALI ZBROJENIOWEJ

POZ.	NR PRĘTA	ø [mm]	DŁUGOŚĆ [m]	ILOŚĆ PRĘTÓW	x POZ.	RAZEM	DŁ. ŁĄCZNA [m] RB 500W ø10	
Poz. P3 – Nakrycie kanału – 1 szt.								
P3	1	10	1.320	6	1	6	7.92	132
	2	10	1.050	7	1	7	7.35	105
DŁUGOŚĆ RAZEM [m]							15.27	
MASA JEDNOSTKOWA [kg/m]							0.617	
MASA [kg]							9.42	
MASA CAŁKOWITA [kg]							**9.42**	

1) Opis kształtu pręta: PN-EN ISO 3766 metoda A (gabarytowo)
2) Opis długości haka: gabarytowy
3) Długość pręta L: suma wymiarów gabarytowych

Płyta betonowa P4 – 1x

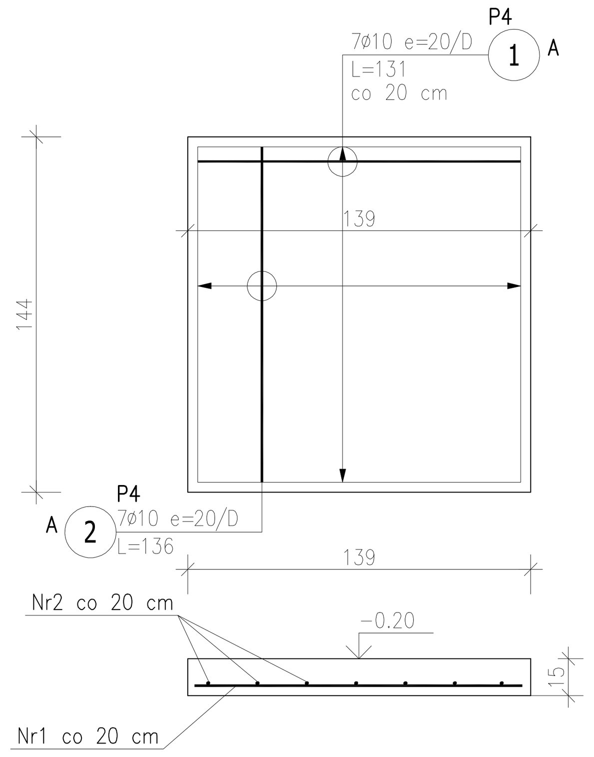

ZESTAWIENIE STALI ZBROJENIOWEJ

POZ.	NR PRĘTA	ø [mm]	DŁUGOŚĆ [m]	ILOŚĆ PRĘTÓW	x POZ.	RAZEM	DŁ. ŁĄCZNA [m] RB 500W ø10	
Poz. P4 – Nakrycie kanału – 1 szt.								
P3	1	10	1.310	7	1	7	9.17	131
	2	10	1.360	7	1	7	9.52	136
DŁUGOŚĆ RAZEM [m]							18.69	
MASA JEDNOSTKOWA [kg/m]							0.617	
MASA [kg]							11.53	
MASA CAŁKOWITA [kg]							**11.53**	

1) Opis kształtu pręta: PN-EN ISO 3766 metoda A (gabarytowo)
2) Opis długości haka: gabarytowy
3) Długość pręta L: suma wymiarów gabarytowych

Płyta betonowa P5 – 1x

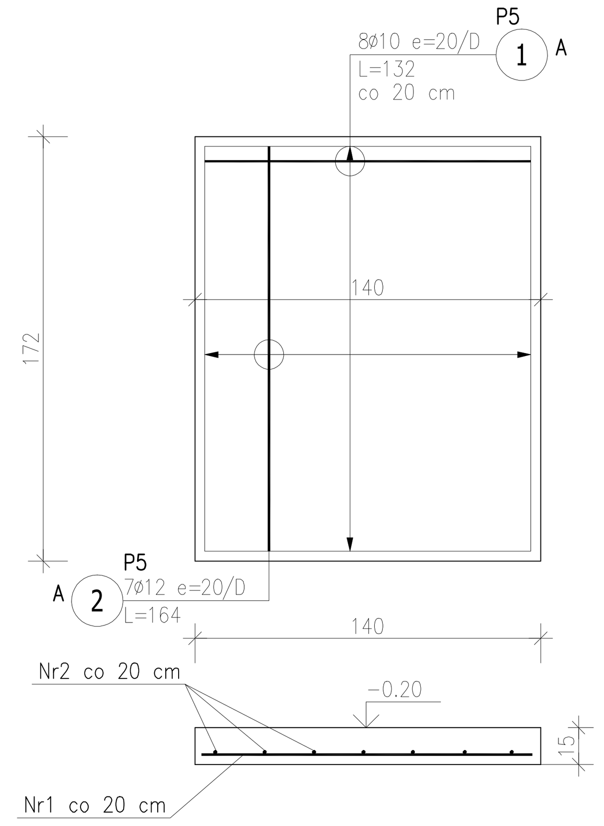

ZESTAWIENIE STALI ZBROJENIOWEJ

POZ.	NR PRĘTA	ø [mm]	DŁUGOŚĆ [m]	ILOŚĆ PRĘTÓW	x POZ.	RAZEM	DŁ. ŁĄCZNA [m] RB 500W ø10	ø12	
Poz. P5 – Nakrycie kanału – 1 szt.									
P3	1	10	1.320	8	1	8	10.56		132
	2	12	1.640	7	1	7		11.48	164
DŁUGOŚĆ RAZEM [m]							10.56	11.48	
MASA JEDNOSTKOWA [kg/m]							0.617	0.888	
MASA [kg]							6.52	10.19	
MASA CAŁKOWITA [kg]							**16.71**		

1) Opis kształtu pręta: PN-EN ISO 3766 metoda A (gabarytowo)
2) Opis długości haka: gabarytowy
3) Długość pręta L: suma wymiarów gabarytowych

Płyta betonowa P6 – 12x

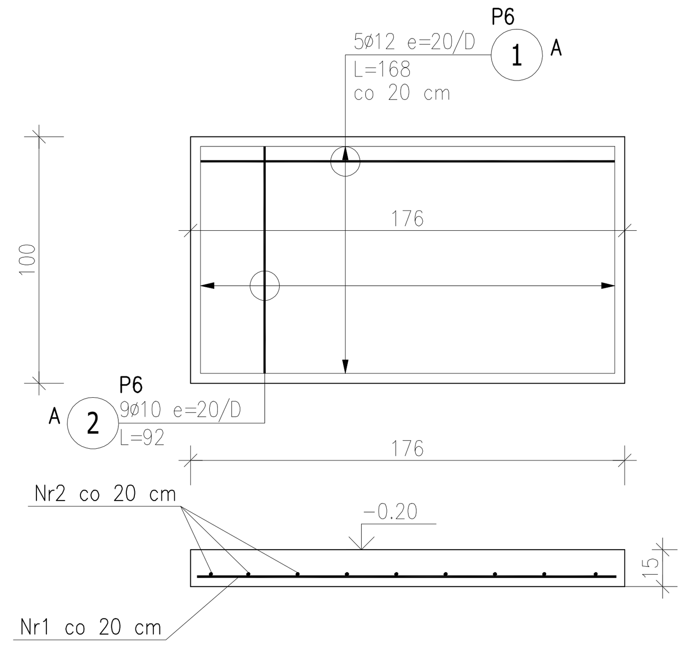

ZESTAWIENIE STALI ZBROJENIOWEJ

POZ.	NR PRĘTA	ø [mm]	DŁUGOŚĆ [m]	ILOŚĆ PRĘTÓW	x POZ.	RAZEM	DŁ. ŁĄCZNA [m] RB 500W ø10	ø12	
Poz. P6 – Nakrycie kanału – 12 szt.									
P6	1	12	1.680	5	12	60		100.80	168
	2	10	0.920	9	12	108	99.36		92
DŁUGOŚĆ RAZEM [m]							99.36	100.80	
MASA JEDNOSTKOWA [kg/m]							0.617	0.888	
MASA [kg]							61.31	89.51	
MASA CAŁKOWITA [kg]							**150.82**		

1) Opis kształtu pręta: PN-EN ISO 3766 metoda A (gabarytowo)
2) Opis długości haka: gabarytowy
3) Długość pręta L: suma wymiarów gabarytowych

Płyta betonowa P7 – 2x

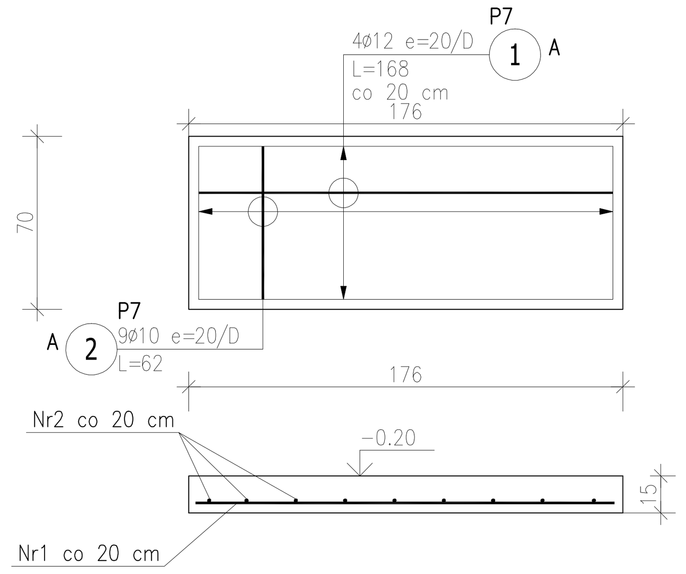

ZESTAWIENIE STALI ZBROJENIOWEJ

POZ.	NR PRĘTA	ø [mm]	DŁUGOŚĆ [m]	ILOŚĆ PRĘTÓW	x POZ.	RAZEM	DŁ. ŁĄCZNA [m] RB 500W ø10	ø12	
Poz. P7 – Nakrycie kanału – 2 szt.									
P7	1	12	1.680	4	2	8		13.44	168
	2	10	0.620	9	2	18	11.16		62
DŁUGOŚĆ RAZEM [m]							11.16	13.44	
MASA JEDNOSTKOWA [kg/m]							0.617	0.888	
MASA [kg]							6.89	11.93	
MASA CAŁKOWITA [kg]							**18.82**		

1) Opis kształtu pręta: PN-EN ISO 3766 metoda A (gabarytowo)
2) Opis długości haka: gabarytowy
3) Długość pręta L: suma wymiarów gabarytowych

Płyta betonowa P8 – 3x

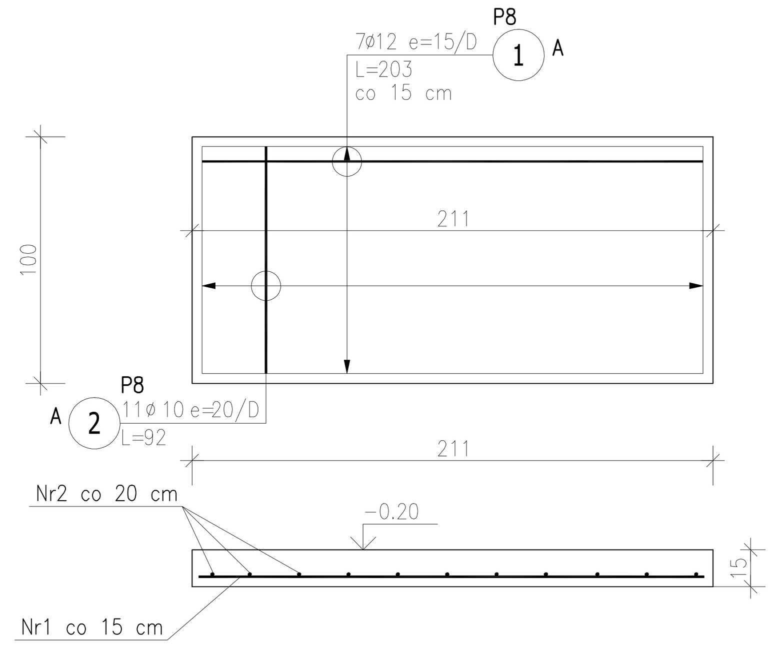

ZESTAWIENIE STALI ZBROJENIOWEJ

POZ.	NR PRĘTA	ø [mm]	DŁUGOŚĆ [m]	ILOŚĆ PRĘTÓW	x POZ.	RAZEM	DŁ. ŁĄCZNA [m] RB 500W ø10	ø12	
Poz. P8 – Nakrycie kanału – 3 szt.									
P8	1	12	2.030	7	3	21		42.63	203
	2	10	0.920	11	3	33	30.36		92
DŁUGOŚĆ RAZEM [m]							30.36	42.63	
MASA JEDNOSTKOWA [kg/m]							0.617	0.888	
MASA [kg]							18.73	37.86	
MASA CAŁKOWITA [kg]							**56.59**		

1) Opis kształtu pręta: PN-EN ISO 3766 metoda A (gabarytowo)
2) Opis długości haka: gabarytowy
3) Długość pręta L: suma wymiarów gabarytowych

Płyta betonowa P9 – 1x

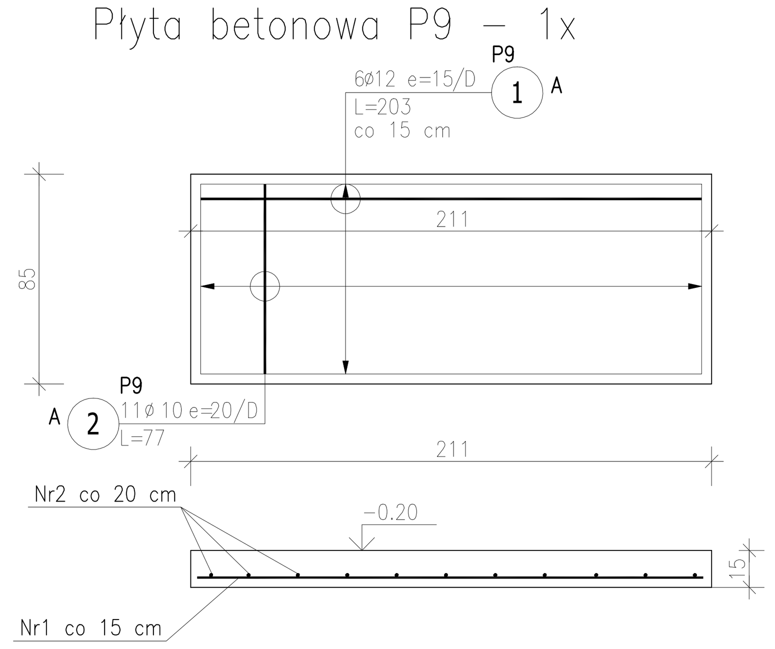

ZESTAWIENIE STALI ZBROJENIOWEJ

POZ.	NR PRĘTA	ø [mm]	DŁUGOŚĆ [m]	ILOŚĆ PRĘTÓW	x POZ.	RAZEM	DŁ. ŁĄCZNA [m] RB 500W ø10	ø12	
Poz. P9 – Nakrycie kanału – 1 szt.									
P9	1	12	2.030	6	1	6		12.18	203
	2	10	0.770	11	1	11	8.47		77
DŁUGOŚĆ RAZEM [m]							8.47	12.18	
MASA JEDNOSTKOWA [kg/m]							0.617	0.888	
MASA [kg]							5.23	10.82	
MASA CAŁKOWITA [kg]							**16.04**		

1) Opis kształtu pręta: PN-EN ISO 3766 metoda A (gabarytowo)
2) Opis długości haka: gabarytowy
3) Długość pręta L: suma wymiarów gabarytowych

Płyta betonowa P10 – 12x

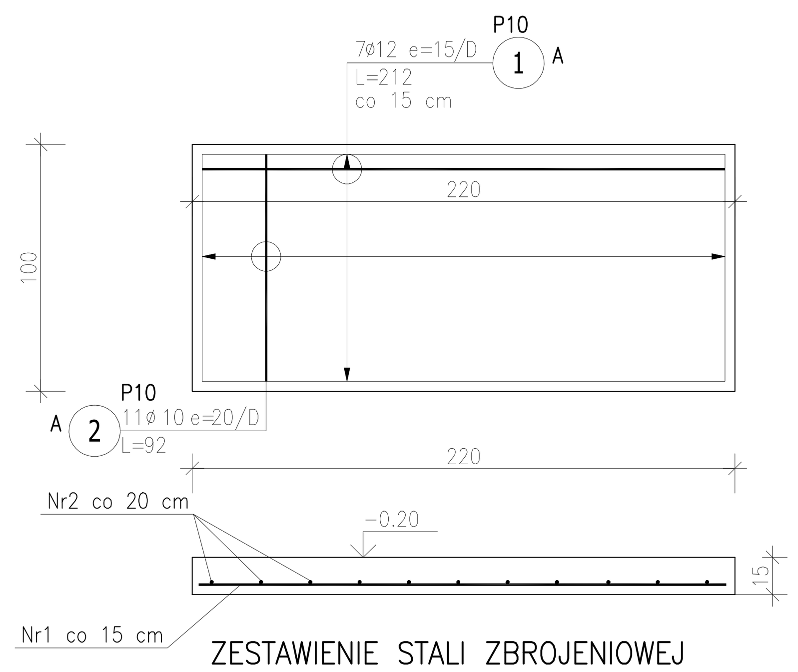

ZESTAWIENIE STALI ZBROJENIOWEJ

POZ.	NR PRĘTA	ø [mm]	DŁUGOŚĆ [m]	ILOŚĆ PRĘTÓW	x POZ.	RAZEM	DŁ. ŁĄCZNA [m] RB 500W ø10	ø12	
Poz. P10 – Nakrycie kanału – 12 szt.									
P10	1	12	2.120	7	12	84		178.08	212
	2	10	0.920	11	12	132	121.44		92
DŁUGOŚĆ RAZEM [m]							121.44	178.08	
MASA JEDNOSTKOWA [kg/m]							0.617	0.888	
MASA [kg]							74.93	158.14	
MASA CAŁKOWITA [kg]							**233.06**		

1) Opis kształtu pręta: PN-EN ISO 3766 metoda A (gabarytowo)
2) Opis długości haka: gabarytowy
3) Długość pręta L: suma wymiarów gabarytowych

Płyta betonowa P11 – 4x

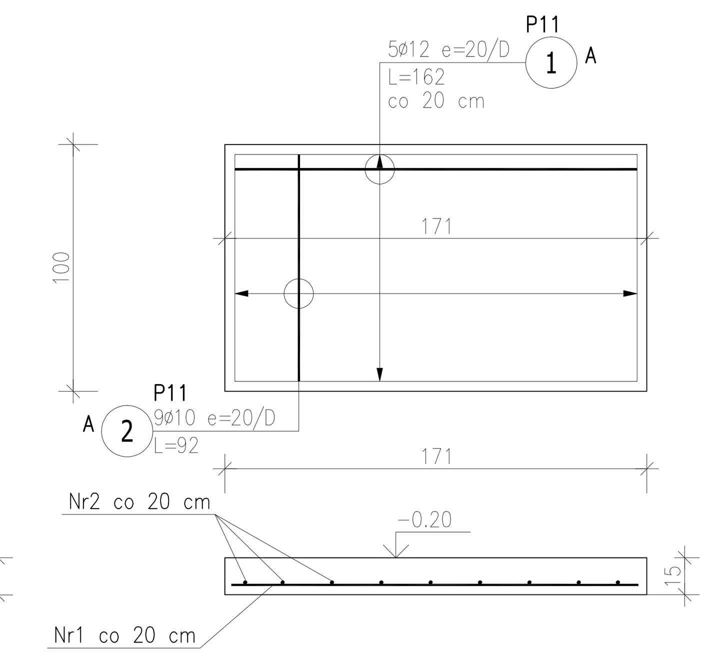

ZESTAWIENIE STALI ZBROJENIOWEJ

POZ.	NR PRĘTA	ø [mm]	DŁUGOŚĆ [m]	ILOŚĆ PRĘTÓW	x POZ.	RAZEM	DŁ. ŁĄCZNA [m] RB 500W ø10	ø12	
Poz. P11 – Nakrycie kanału – 4 szt.									
P11	1	12	1.620	5	4	20		32.40	162
	2	10	0.920	9	4	36	33.12		92
DŁUGOŚĆ RAZEM [m]							33.12	32.40	
MASA JEDNOSTKOWA [kg/m]							0.617	0.888	
MASA [kg]							20.44	28.77	
MASA CAŁKOWITA [kg]							**49.21**		

1) Opis kształtu pręta: PN-EN ISO 3766 metoda A (gabarytowo)
2) Opis długości haka: gabarytowy
3) Długość pręta L: suma wymiarów gabarytowych

Płyta betonowa P12 – 1x

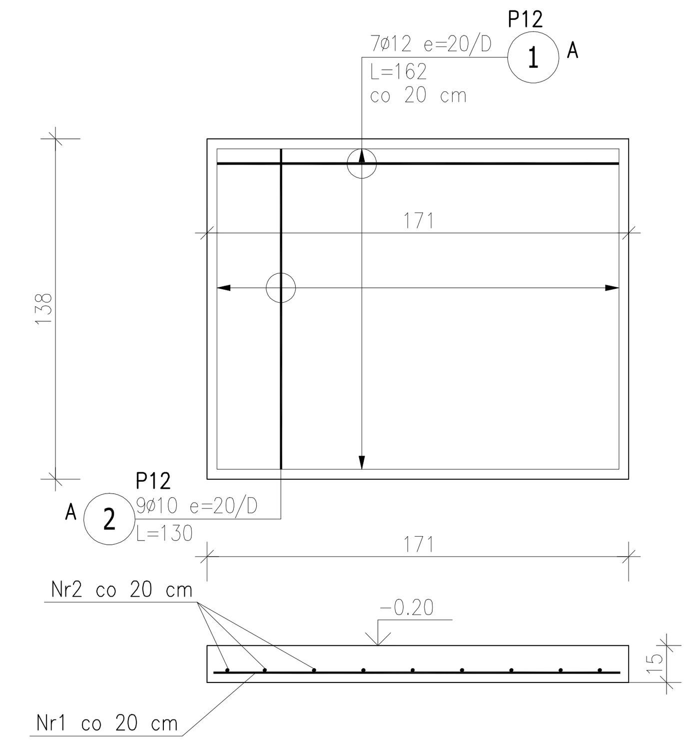

ZESTAWIENIE STALI ZBROJENIOWEJ

POZ.	NR PRĘTA	ø [mm]	DŁUGOŚĆ [m]	ILOŚĆ PRĘTÓW	x POZ.	RAZEM	DŁ. ŁĄCZNA [m] RB 500W ø10	ø12	
Poz. P12 – Nakrycie kanału – 1 szt.									
P12	1	12	1.620	7	1	7		11.34	162
	2	10	1.300	9	1	9	11.70		130
DŁUGOŚĆ RAZEM [m]							11.70	11.34	
MASA JEDNOSTKOWA [kg/m]							0.617	0.888	
MASA [kg]							7.22	10.07	
MASA CAŁKOWITA [kg]							**17.29**		

1) Opis kształtu pręta: PN-EN ISO 3766 metoda A (gabarytowo)
2) Opis długości haka: gabarytowy
3) Długość pręta L: suma wymiarów gabarytowych

Płyta betonowa P13 – 1x

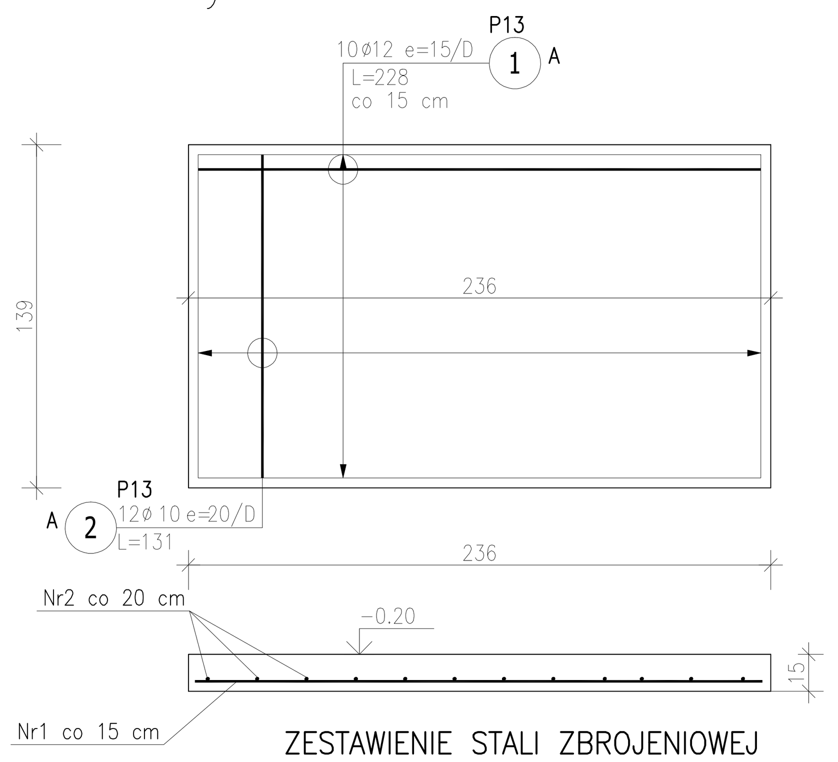

ZESTAWIENIE STALI ZBROJENIOWEJ

POZ.	NR PRĘTA	ø [mm]	DŁUGOŚĆ [m]	ILOŚĆ PRĘTÓW	x POZ.	RAZEM	DŁ. ŁĄCZNA [m] RB 500W ø10	ø12	
Poz. P13 – Nakrycie kanału – 1 szt.									
P13	1	12	2.280	10	1	10		22.80	228
	2	10	1.310	12	1	12	15.72		131
DŁUGOŚĆ RAZEM [m]							15.72	22.80	
MASA JEDNOSTKOWA [kg/m]							0.617	0.888	
MASA [kg]							9.70	20.25	
MASA CAŁKOWITA [kg]							**29.95**		

1) Opis kształtu pręta: PN-EN ISO 3766 metoda A (gabarytowo)
2) Opis długości haka: gabarytowy
3) Długość pręta L: suma wymiarów gabarytowych

Płyta betonowa P14 – 1x

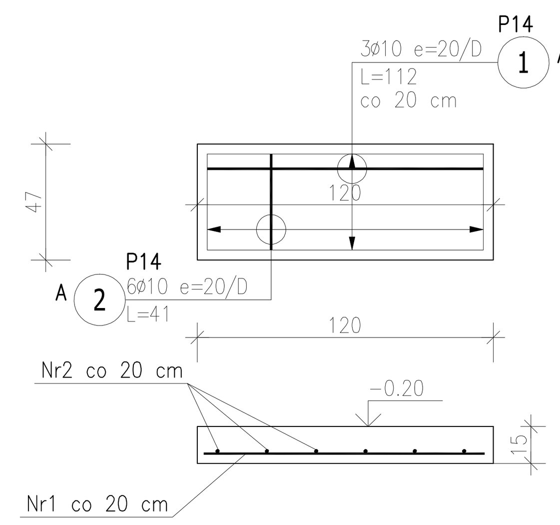

ZESTAWIENIE STALI ZBROJENIOWEJ

POZ.	NR PRĘTA	ø [mm]	DŁUGOŚĆ [m]	ILOŚĆ PRĘTÓW	x POZ.	RAZEM	DŁ. ŁĄCZNA [m] RB 500W ø10	
Poz. P14 – Nakrycie kanału – 1 szt.								
P14	1	10	1.120	3	1	3	3.36	112
	2	10	0.410	6	1	6	2.46	41
DŁUGOŚĆ RAZEM [m]							5.82	
MASA JEDNOSTKOWA [kg/m]							0.617	
MASA [kg]							3.59	
MASA CAŁKOWITA [kg]							**3.59**	

1) Opis kształtu pręta: PN-EN ISO 3766 metoda A (gabarytowo)
2) Opis długości haka: gabarytowy
3) Długość pręta L: suma wymiarów gabarytowych

Płyta betonowa P15 – 1x

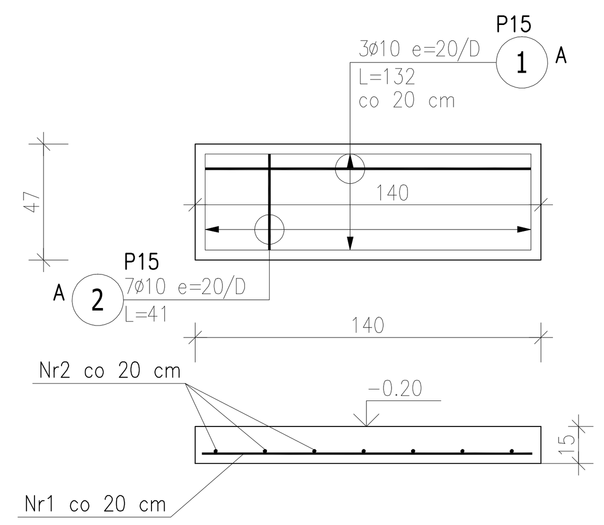

ZESTAWIENIE STALI ZBROJENIOWEJ

POZ.	NR PRĘTA	ø [mm]	DŁUGOŚĆ [m]	ILOŚĆ PRĘTÓW	x POZ.	RAZEM	DŁ. ŁĄCZNA [m] RB 500W ø10	
Poz. P15 – Nakrycie kanału – 1 szt.								
P15	1	10	1.320	3	1	3	3.96	132
	2	10	0.410	7	1	7	2.87	41
DŁUGOŚĆ RAZEM [m]							6.83	
MASA JEDNOSTKOWA [kg/m]							0.617	
MASA [kg]							4.21	
MASA CAŁKOWITA [kg]							**4.21**	

1) Opis kształtu pręta: PN-EN ISO 3766 metoda A (gabarytowo)
2) Opis długości haka: gabarytowy
3) Długość pręta L: suma wymiarów gabarytowych

Płyta betonowa P16 – 3x

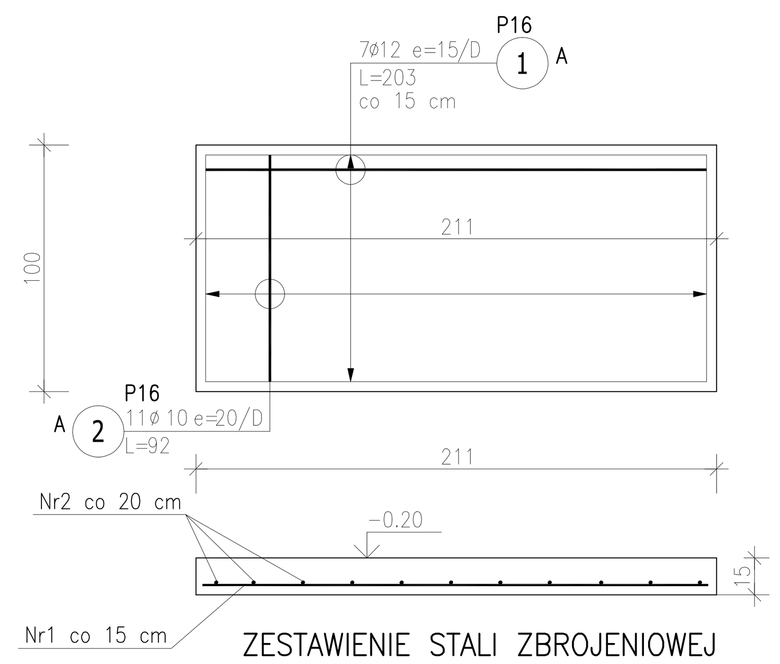

ZESTAWIENIE STALI ZBROJENIOWEJ

POZ.	NR PRĘTA	ø [mm]	DŁUGOŚĆ [m]	ILOŚĆ PRĘTÓW	x POZ.	RAZEM	DŁ. ŁĄCZNA [m] RB 500W ø10	ø12	
Poz. P16 – Nakrycie kanału – 3 szt.									
P16	1	12	2.030	7	3	21		42.63	203
	2	10	0.920	11	3	33	30.36		92
DŁUGOŚĆ RAZEM [m]							30.36	42.63	
MASA JEDNOSTKOWA [kg/m]							0.617	0.888	
MASA [kg]							18.73	37.86	
MASA CAŁKOWITA [kg]							**56.59**		

1) Opis kształtu pręta: PN-EN ISO 3766 metoda A (gabarytowo)
2) Opis długości haka: gabarytowy
3) Długość pręta L: suma wymiarów gabarytowych

Płyta betonowa P17 – 1x

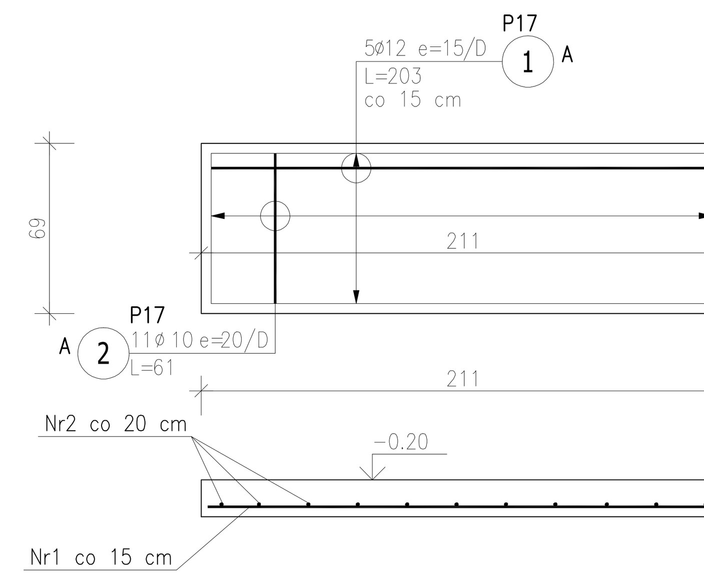

ZESTAWIENIE STALI ZBROJENIOWEJ

POZ.	NR PRĘTA	ø [mm]	DŁUGOŚĆ [m]	ILOŚĆ PRĘTÓW	x POZ.	RAZEM	DŁ. ŁĄCZNA [m] RB 500W ø10	ø12	
Poz. P17 – Nakrycie kanału – 1 szt.									
P17	1	12	2.030	5	1	5		10.15	203
	2	10	0.610	11	1	11	6.71		61
DŁUGOŚĆ RAZEM [m]							6.71	10.15	
MASA JEDNOSTKOWA [kg/m]							0.617	0.888	
MASA [kg]							4.14	9.01	
MASA CAŁKOWITA [kg]							**13.15**		

1) Opis kształtu pręta: PN-EN ISO 3766 metoda A (gabarytowo)
2) Opis długości haka: gabarytowy
3) Długość pręta L: suma wymiarów gabarytowych

BETON B30
STAL RB 500W
Otulina 2.5cm

pracownia projektowa FORMA_T
Katarzyna i Marcin Piotrowscy
ul.Spoma 15 61-709 Poznań
0502524825
marcin@formatarchitekci.pl

OBIEKT: BUDOWA KRYTEJ STRZELNICY W KOMENDZIE MIEJSKIEJ POLICJI W LESZNIE

ADRES: UL.17 STYCZNIA 8, 64-100 LESZNO
dz. 60/1, 61/1, 63/2, 69/6, 69/7, 69/8, 69/9, ark. 90, obr. LESZNO

INWESTOR: KOMENDA WOJEWÓDZKA POLICJI W POZNANIU
ul. Kochanowskiego 2a 60-844 Poznań

PROJEKTOWAŁ:

SPRAWDZIŁ: mgr inż. Tomasz Nawrocki

BRANŻA: KONSTRUKCJA

TYTUŁ: BETONOWE PRZYKRYCIA KANAŁÓW

SKALA	STADIUM	RYSUNEK
1:25	PW	KW23
DATA	ARKUSZ	
25.11.2017		